Il costruttore si riserva in qualsiasi momento senza nessun preavviso di apportare quelle modifiche che ritenesse utile per qualsiasi esigenza di carattere costruttivo e commmerciale

OFFICINE MECCANICHE E.M.E. s.r.l.
Via A. Bazzini N° 115, 41100 Modena (Italy), Tel. (0039.59) 28.07.53 r.a. - Fax (0039.59) 28.15.34
http://www.officineeme.it/ E-mail:info@officineeme.it

SERIE 88

PONTE DIFFERENZIALE FISSO PER CARRELLI ELEVATORI
RIGID DIFFERENTIAL AXLE FOR FORKLIFT
PONT DIFFERENTIEL FIXE POUR CHARIOTS ELEVATEURS
DIFFERENTIALSTARRACHSE FUR GABELSTAPER

EME PR 88-202-FT 315-IM-EL1..

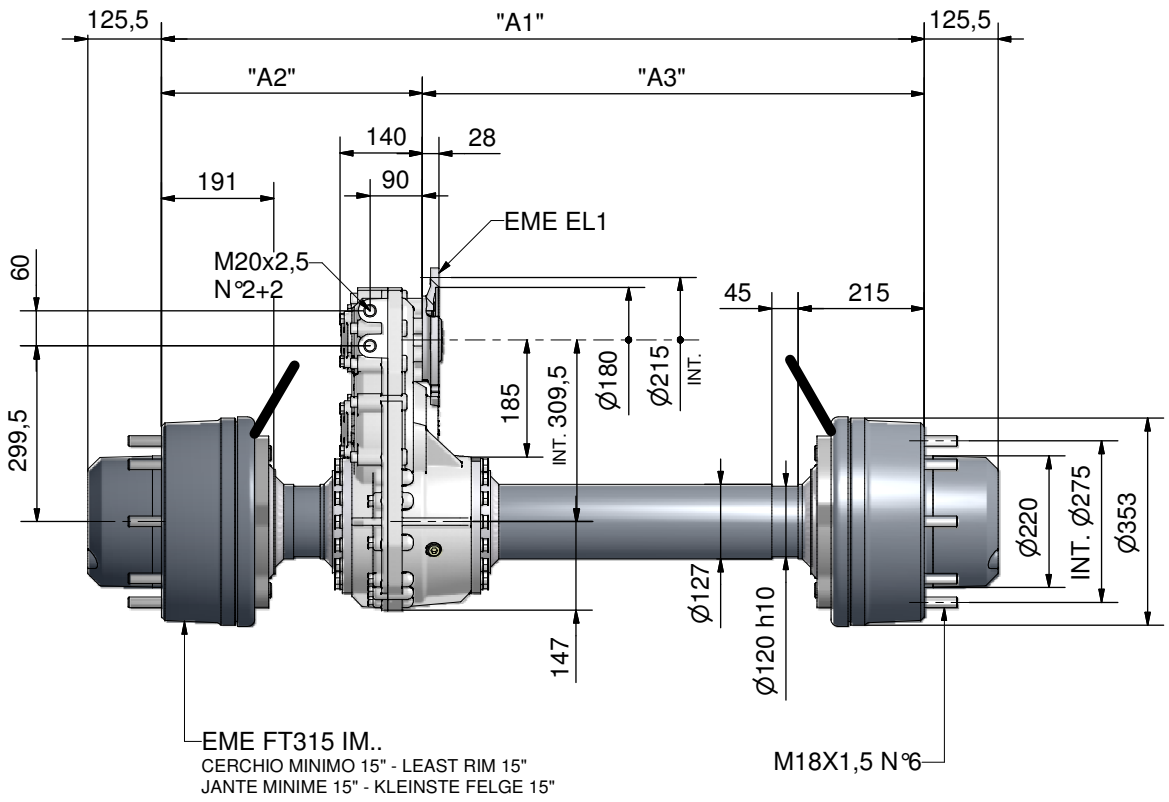

DATI TECNICI-SPECIFICATIONS-DONNEES TECHIQUES-TECHNISCHE DATEN

	da N (kg)		da Nm (kgm)
PORTATA DINAMICA DYNAMIC CAPACITY PORTEE DYNAMIQUE DYNAMISCHE TRAGKRAFT	15000	COPPIA MAX. ALLE RUOTE MAX TORQUE TO WHEELS COUPLE MAX. AUX ROUES MAX RADSDREHMOMENNT	2400
PORTATA STATICA STATIC CAPACITY PORTEE STATIQUE STATISCHE TRAGKRAFT	24000		

FRENATURA IDRAUL. E MECC. A TAMBURO HYDR. AND MECH. DRUM TYPE BRAKE FREINAGE HYDR. ET MEC. A' TAMBOUR HYDR. - MECH. TROMMELBREMSEN	EME ..FT 315 IM
PREDISPOSIZIONE IN INGRESSO AI MOTORI ELETTRICI PREDISPOSITION IN INPUT TO ELECTRICAL MOTORS DISPOSITION A' L'ENTREE AUX MOTEURS ELECTRIQUES VOREINSTELLUNG FUR DEN EINGANG AN ELEKTRISCHEN MOTOREN	EME ..EL1 (A30x27 DIN 5482)
CARREGGIATA TRACK VOIE SPURWEITE	(mm) "A1"="A2"+"A3"

OPTIONAL

PREDISPOSIZIONE IN INGRESSO AI MOTORI IDROSTATICI PREDISPOSITION IN INPUT TO HYDROSTATIC MOTORS DISPOSITION A L'ENTREE AUX MOTEURS HYDROSTATIQUES VOREINSTELLUNG FUR DEN EINGANG AN HYDROSTATISCHEN MOTOREN	EME ..iDR

RAPPORTI TOTALI - TOTAL RATIOS RAPPORTS TOTAUX - GANZE UNTERSETZUNGEN			"i"
24,690 : 1	29,652 : 1	33,830 : 1	39,157 : 1

THE SPECIFIED DATA ARE FOR PRODUCT DESCRIPTION PURPOSE ONLY AND MUST NOT BE INTERPRETED AS WARRANTED CHARACTERISTIC IN LEGAL SENSE